UNIVIBRO

CM 8000

4-20 mA Transmitter

CM 8000 es un transmisor 4-20 mA, pensado en función de las necesidades de la industria. Desarrollado para monitorear niveles vibratorios, y tener bajo control las maquinarias, midiendo tanto en Aceleración o en Velocidad respectivamente, obteniendo los valores RMS ó 0-P de ambas variables en cualquier equipo industrial.

La salida 4-20mA, es proporcional a la amplitud de las vibraciones mecánicas que detecta su sensor IEPE pudiendo localizarse hasta 150 mts. de distancia del transmisor.

Muy práctico cuando se dispone de sistemas de PLC o DCS, ya que en los mismos se pueden generar varios umbrales de alarmas, y además ver online el valor de amplitud de las vibraciones.

Muy sencillo, económico y de fácil instalación; permite con un solo acelerómetro y 2 CM 8000 monitorear ambos valores al mismo tiempo, velocidad y aceleración, y con 3 CM 8000 aceleración, velocidad y temperatura (con el acelerómetro adecuado).

Características técnicas:

Tipo equipo: *transmisor 4-20 mA*
Tipo de medición: *Aceleración RMS*
Aceleración 0-pico
Velocidad RMS
Velocidad 0-pico
Rango de frecuencias de medición:
Aceleración 3hz a 10khz (±10%),
Velocidad 3 Hz a 1000 Hz (±10%).
(Consultar otros anchos de banda disponibles)
Alimentación: *24Vcc nominal, (trabaja desde 18 a 35 volts), máximo consumo 60mA (@24Vcc)*
Máxima resistencia del lazo: *500 Ohms*

Ideal para detectar fallas de película lubricante, rodamientos defectuosos, gastados o picados, desbalanceos, desalineación, entre otros problemas.

Contacto: +54 11 - 6818-2362 - info@univibro.com.ar - www.univibro.com.ar

UNIVIBRO

CM 8000

4-20 mA Transmitter

Acelerómetro: *Tipo IEPE, de 100 mV/g. También se puede utilizar de 50mV/g, para altos niveles de vibraciones, y de 500mV/g para muy bajos niveles de vibraciones, tal como vibraciones estructurales.* (Consultar acerca de la mejor opción).

Rango de temperatura trabajo: *-15 a 75 grados centígrados*

Rango humedad de trabajo: *0-90 % sin condensar*

Error: *hasta 3% en todo el rango*

Indicadores: *Led verde* ❱ *Encendido*

Led rojo ❱ *Falla sensor* (*detecta cable cortado, cable en cortocircuito, sensor desconectado*).

Montaje: *Riel DIN*

Caja plástica ABS de alto impacto con protección IP20, y tornillos embutidos para protección eléctrica, según normas VDE100 parte 570, VDE 0160 parte 100 y VBG4.

¿Cómo ordenar un CM 8000?

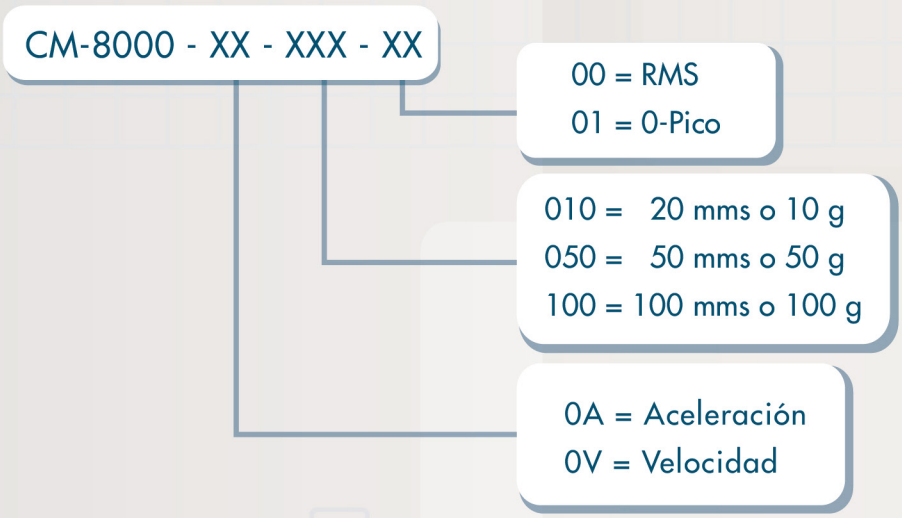

- *Consulte acerca de otros rangos de medición.*

Contacto: +54 11 - 6818-2362 - info@univibro.com.ar - www.univibro.com.ar

UNIVIBRO

CM 8000

4-20 mA Transmitter

Tipo de Acelerómetro y Características

Tipo: IEPE
Sensibilidad: 100 mV/g
Temperatura de trabajo: -55 a 150 °C
Respuesta en frecuencia: 3 Hz a 10Khz (±10%)
Material de construcción: Acero inoxidable AISI 316L, DIN 1.4404
Humedad: indistinto, no afecta el funcionamiento.
Conector Acelerómetro: MIL-C-5015 *(También disponible conector M12, o salida de cable directa sin conector, lo que lo hace apto para mediciones sumergido en líquidos).*

- Protección por sobre voltaje, y protección por conexión invertida.
- Doble aislación galvánica, jaula de Faraday.

Ejemplo de conexionado

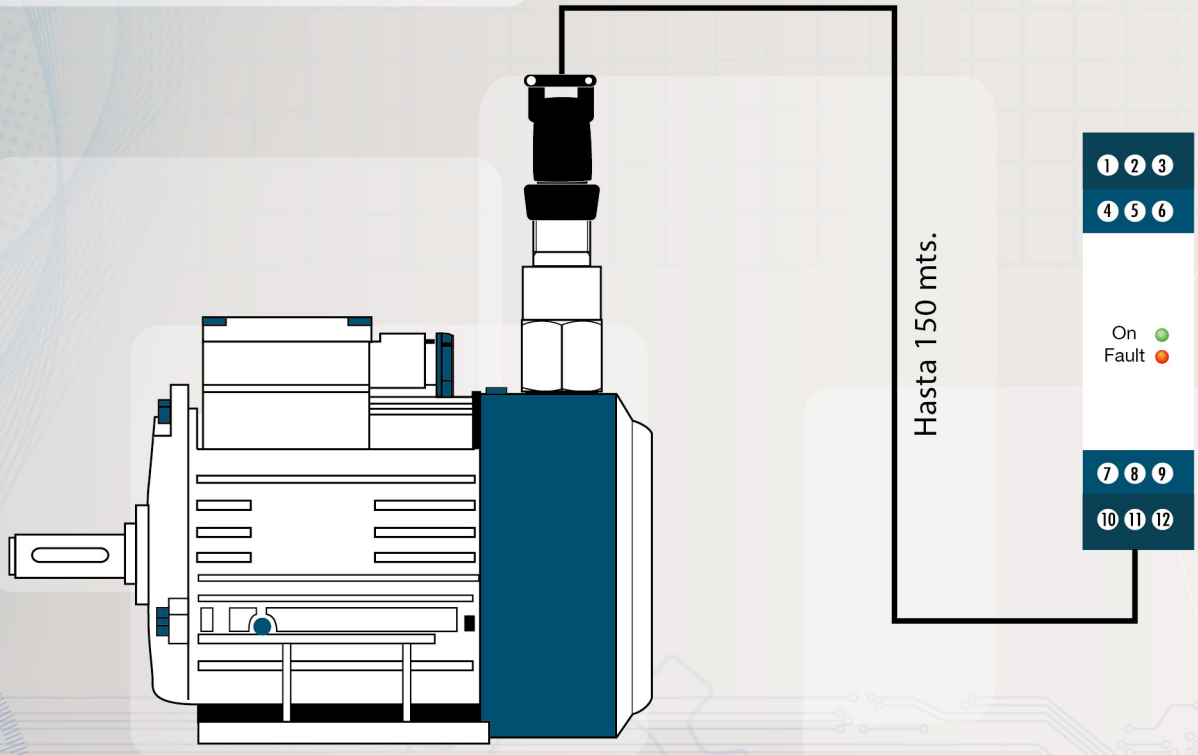

Contacto: +54 11 - 6818-2362 - info@univibro.com.ar - www.univibro.com.ar

UNIVIBRO

CM 8000

4-20 mA Transmitter
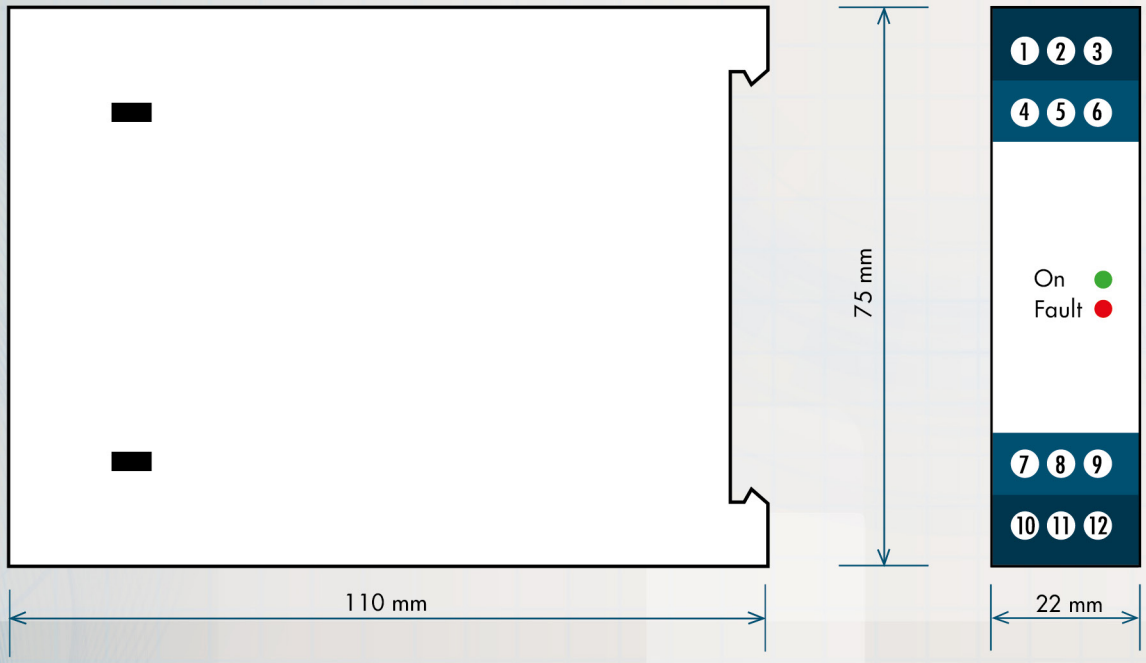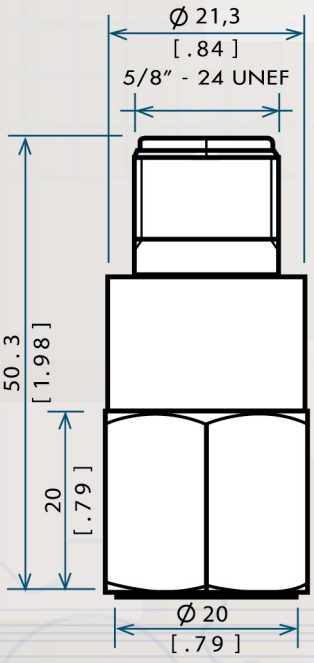
Dimensiones